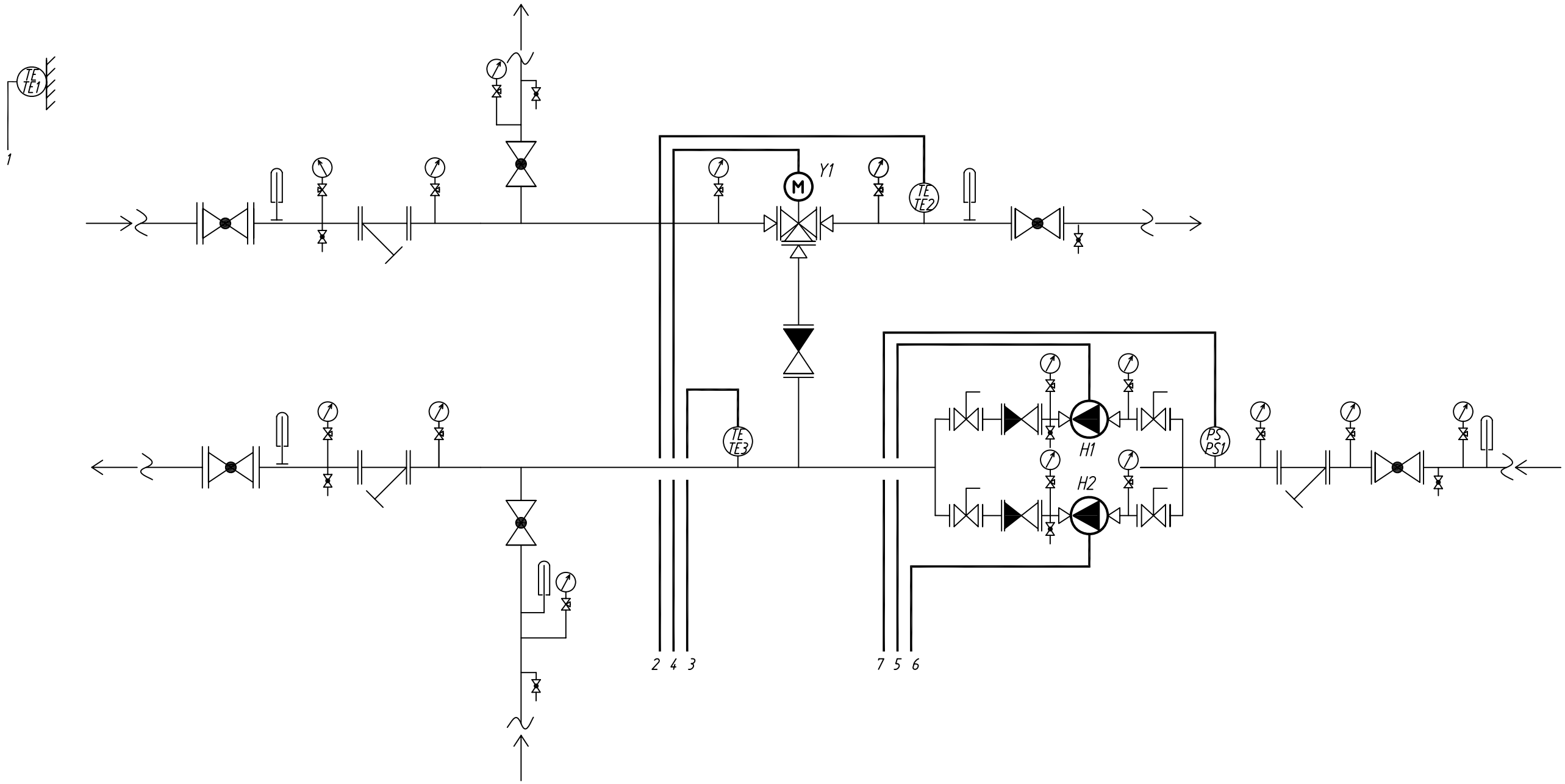

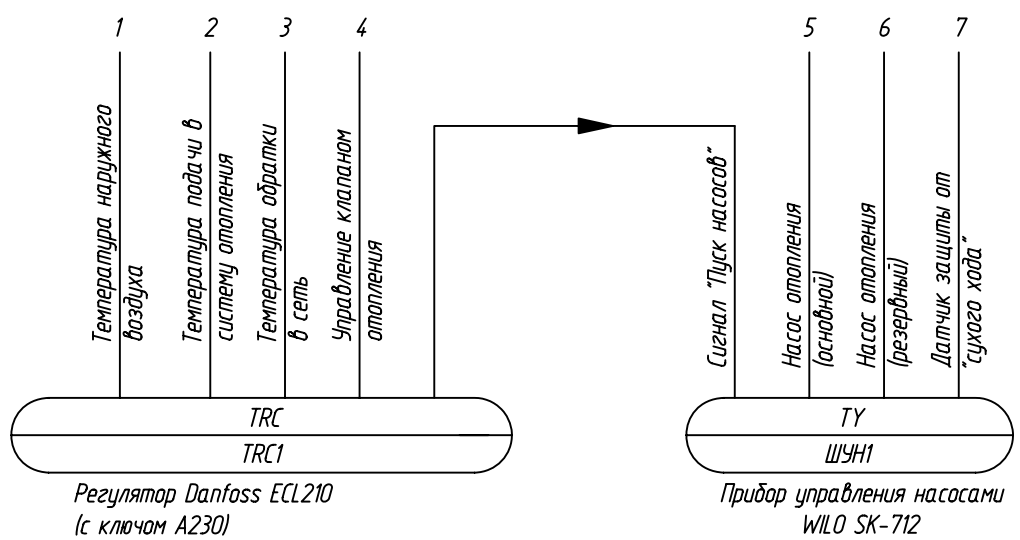

Изм.	Кол.уч.	Лист	N док.	Подпись	Дата	РНФ 14-29-00172-1-АТМ			
						Здание с испытательным стендом по адресу: г.Пермь, ул. Академика Королева, 1			
						Здание с испытательным стендом	Стадия	Лист	Листов
							Р	3	
Разраб.		Заболотнов				Функциональная схема автоматизации.	ИМСС УрО РАН		
Проверил		Стариков							
Н.контр.		Лядов							

Взаим.инв. №

Подпись и дата

Инв. №

Формат А3